SKF GEZM 312 ES-2RS参数

主要尺寸	d	95.25	mm	-
	D	149.225	mm	-
	B	142.875	mm	-
	C	71.425	mm	-
倾斜角	±	5	度	-
基本额定载荷	C	780000	N	动载荷
	C_0	2360000	N	静载荷
重量	重量	7598	g	-
型号	型号	GEZM 312 ES-2RS	-	-

SKF GEZM 312 ES-2RS图片

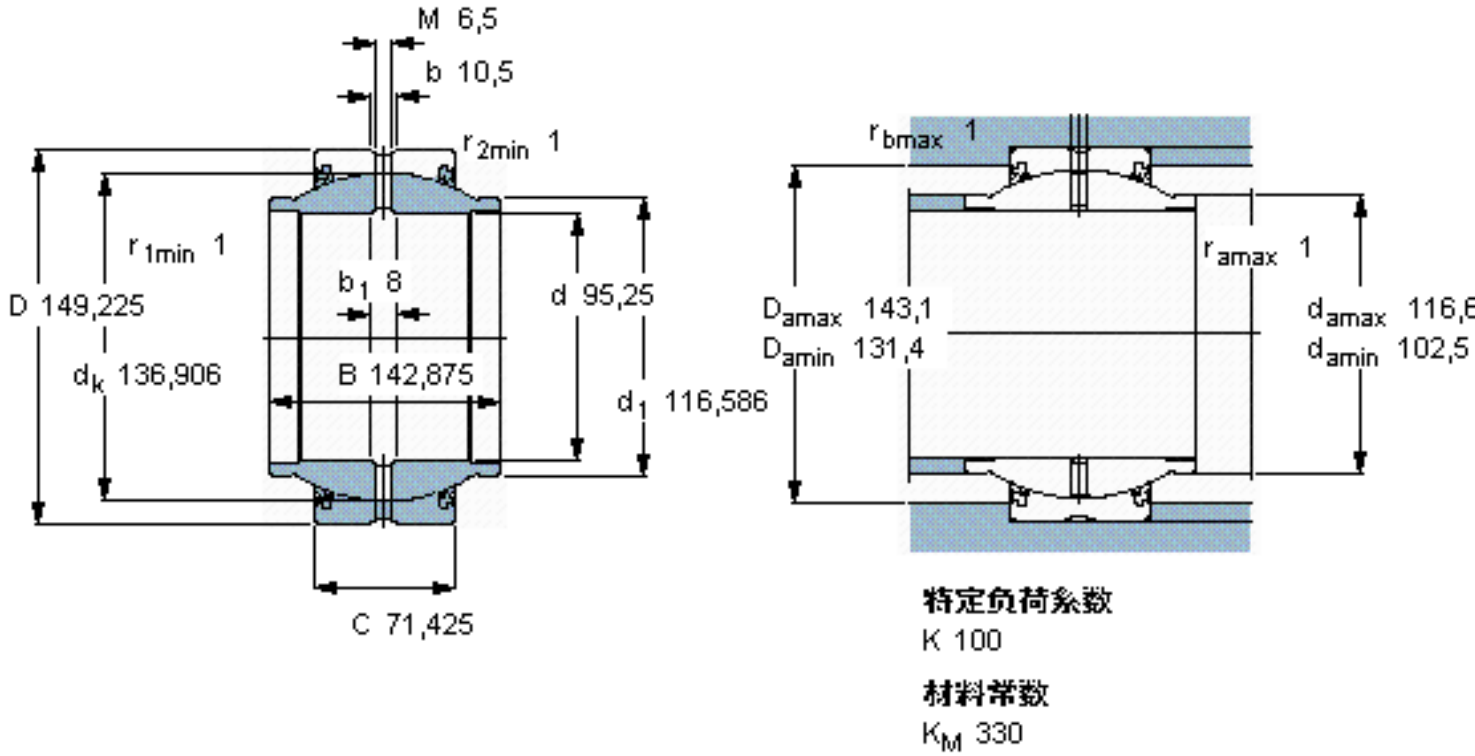

参考资料:http://www.sozhou.com/p/a48a98e0.html

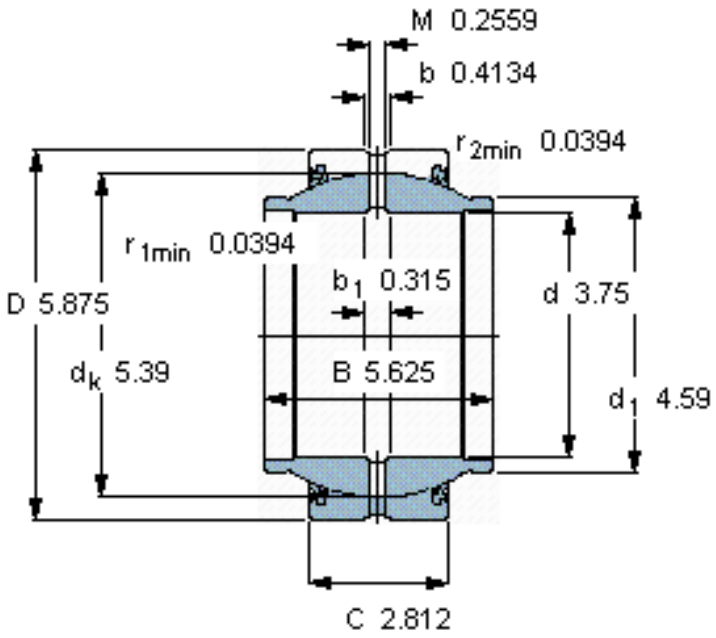

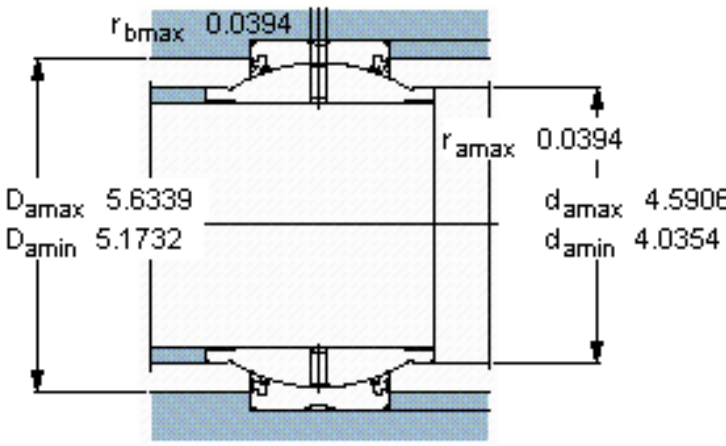

特定負荷系数

K 100

材料常数

K_M 330